2019年度マルちゃん杯全日本少年柔道大会　小学生の部

令和元年9月22日
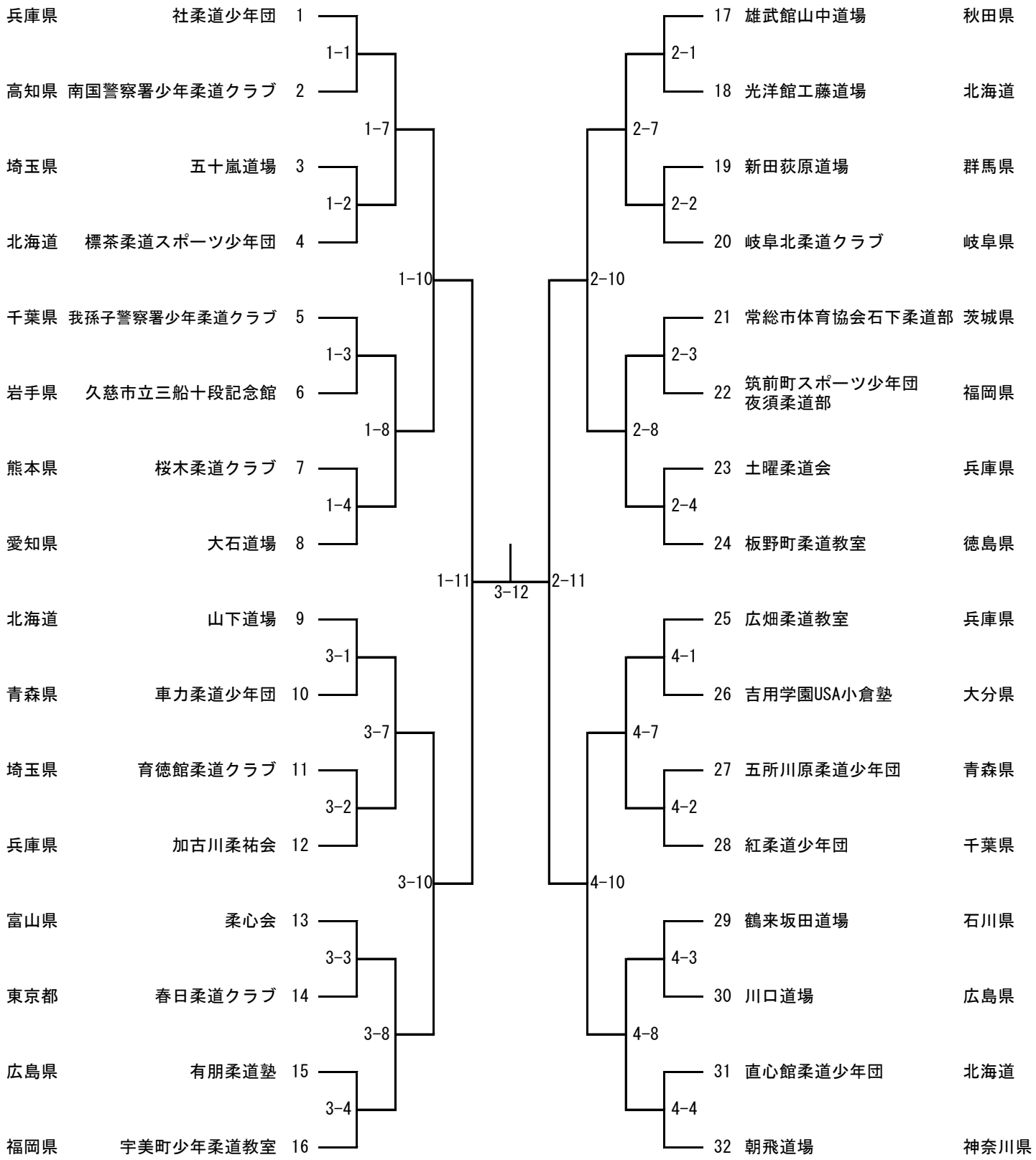
東京武道館